ODELEC-NOLLET

COUPE CIRCUIT SP58 NEUTRE

Électricité > Distribution énergie - Protection habitat et tertiaire > Protection résidentiel et petit tertiaire > Cartouche fusible > COUPE CIRCUIT SP58 NEUTRE

https://odelec-nollet.fr/legrand-coupe-circuit-sectionnable-sp58-neutre-equipe-cartouche-industrielle-22x58mm-100503585.html

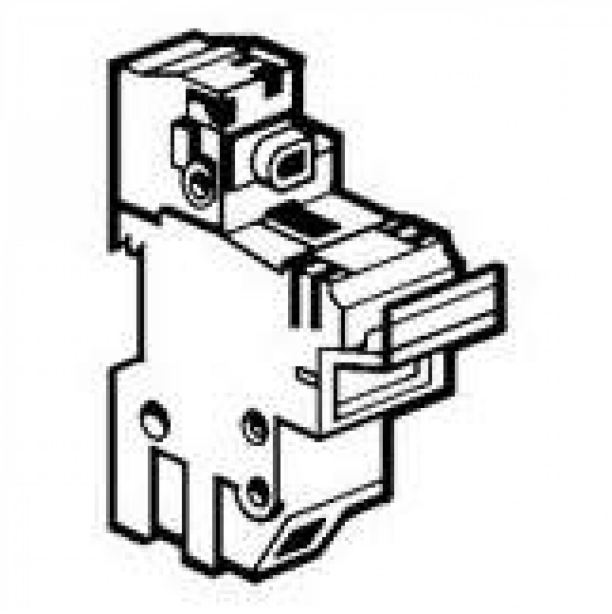

Description courte

Marque : LEGRAND

Fabricant : LEGRAND

Référence :LEG021600

Coupe-circuit sectionnable SP58 pour cartouche industrielle 22x58mm sans microrupteur avec Neutre équipé - 2 modules - A bornes protégées - Hauteur sous plastron 44mm - Raccordement 1 x 50 ou 2 x 25mm2

Description

Coupe-circuit sectionnable SP58 pour cartouche industrielle 22x58mm sans microrupteur avec Neutre équipé - 2 modules - A bornes protégées - Hauteur sous plastron 44mm - Raccordement 1 x 50 ou 2 x 25mm2

Description

Caractéristiques générales

Coupe-circuit sectionnables SP - à bornes protégées

- Conformes aux normes NF C 63-210/60-200-2 et NF EN/IEC 60269-2
- Agréés Bureau Véritas
- Hauteur sous plastron 44 mm
- Têtes de vis empreinte mixte pour faciliter le serrage des câbles
- Fixation à vis ou sur rail symétrique

Caractéristiques

SP 58 pour cartouches industrielles 22 x 58

- Raccordement 1 x 50 ou 2 x 25 mm²
- Sans microrupteur
- Neutre équipé
- Nombre de modules : 2

Informations complémentaires

Quantité d'unité Prix	0.000000
Marque	LEGRAND
Ean13	3245060216009
Référence fabricant	021600
Caractéristiques produit	Marque: Legrand Emballage: 3 unités Volume: 2.36 dm3 Poids: 729.00 g Nombre module: 2 indice de protection (IP): IP20 pôle neutre sectionné simultanément: OUI tension nominale (V): 400 mode de pose: rail DIN pour taille de fusible: 22x58 mm Hauteur (mm): 430 Largeur (mm): 1200 Profondeur (mm): 1000 Poids (g): 92240 Volume (dm3): 516 EAN: 3414971659919 **Document(s)** • Fa101cfr-03 • Page commerciale (p.246) • Fiche
Ean13	3245060216009
Fournisseur	LEGRAND
Référence Odelec-Nollet	000021600
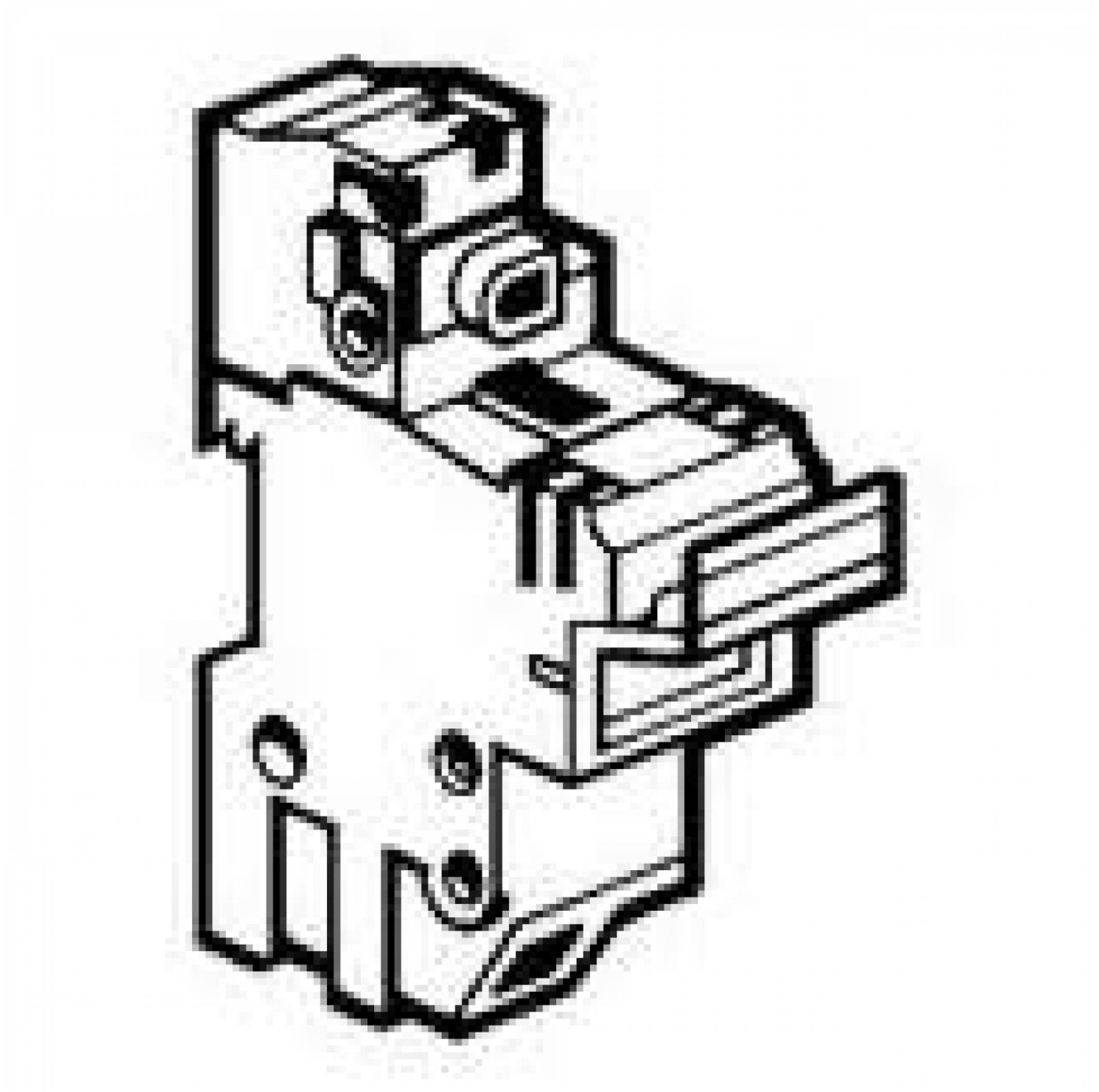
Images du produit